Datasheet

Câmera Termográfica - **Mini2**

O Módulo para Smartphone é projetado para inspecionar equipamentos elétricos e solucionar problemas de HVAC. Equipado com um aplicativo térmico funcional para smartphone, o Módulo para Smartphone permite que você obtenha imagens térmicas diretamente no seu celular.

Características Principais

- **Resolução térmica: 256 × 192 (49.152 pixels)**
- **NETD: < 40 mK (@ 25 °C, F#=1.0)**
- **Precisão: ±2 °C (-20 °C a 100 °C); ±2 % (100 °C a 350 °C)**
- **Interface USB Tipo-C (Android)**
- **Peso: 20 g**

Especificações técnicas

Imagem Infravermelha	
Resolução IR:	256 × 192 (49.152 pixels)
NETD:	< 40 mK (@ 25 °C, F#=1.0)
Frequência de Imagem:	25 Hz
Pitch do Detector:	12 μm
Faixa Espectral:	7,5 a 14 μm
Distância Focal:	3,5 mm
Abertura:	F1.0
Campo de Visão (FOV):	50° × 37,2°
Distância Mínima de Foco:	0,2 m (0,66 ft)
Modo de Foco:	Foco Automático
Exibição de Imagem	
Paletas de Cores:	White Hot, Black Hot, Rainbow, Ironbow, Sepia, Color, Ice Fire, Rain, Red Hot, Green Hot, Dark Blue, Combinado
Modos de Imagem:	Térmico
Medição e Análise	
Faixa de Temperatura do Objeto:	-20°C a 350°C(-4°F a 662°F)
Precisão:	Máx. (±2°C/3,6°F, ±2%), para temperatura ambiente de 15°C a 35°C (59°F a 95°F)e temperatura do objeto acima de 0°C (32°F)
Ferramentas de Medição:	Ponto Central, Ponto Quente, Ponto Frio Definíveis pelo usuário: 3 pontos e 3 retângulos.
Modo de Nível e Alcance:	Automático/Manual/Toque com 1 Toque na Tela

Geral	
Consumo de Energia:	360 mW
Nível de Proteção:	Ip40
Altura do Teste de Queda:	1 m (3,28 pés)
Temperatura de Trabalho:	-10°C a 50°C (14°F a 122°F)
Armazenamento:	-20°C a 60°C (-4°F a 140°F)
Peso:	Aproximadamente 20 g (0,044 lb)
Dimensão:	42 × 22,5 × 11,2 mm (1,65 × 0,89 × 0,44 pol)
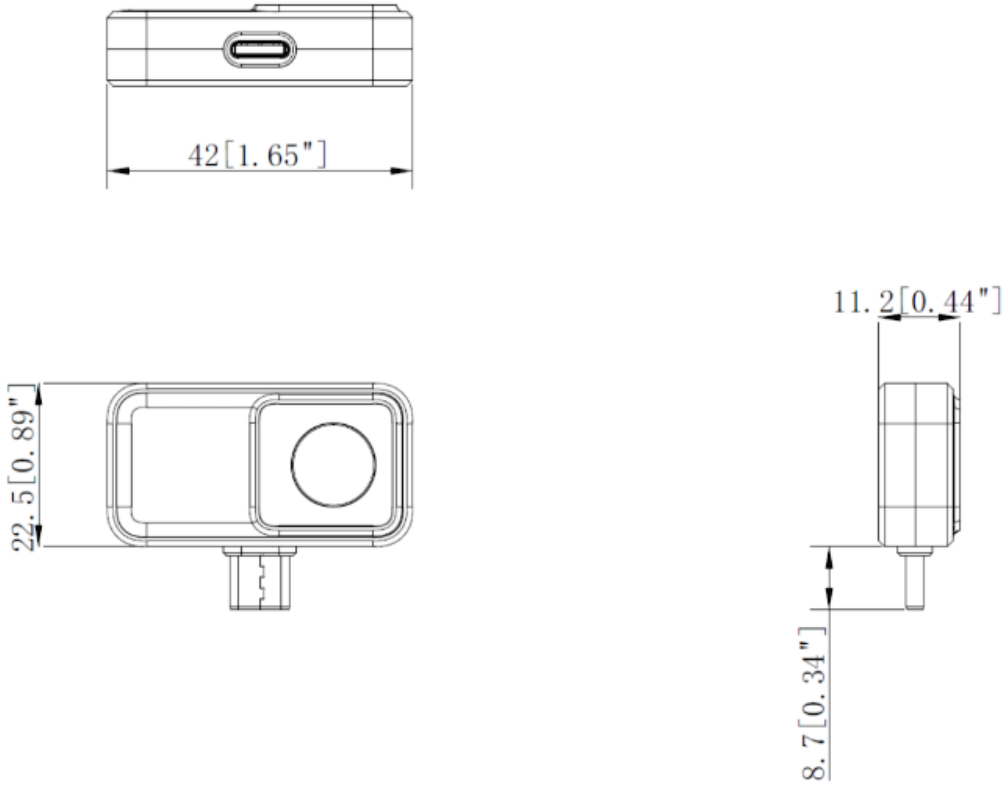
Dimensões